PANDUS PN-1
PANDUSA SLĪPUMS 1:12

PLĀNS

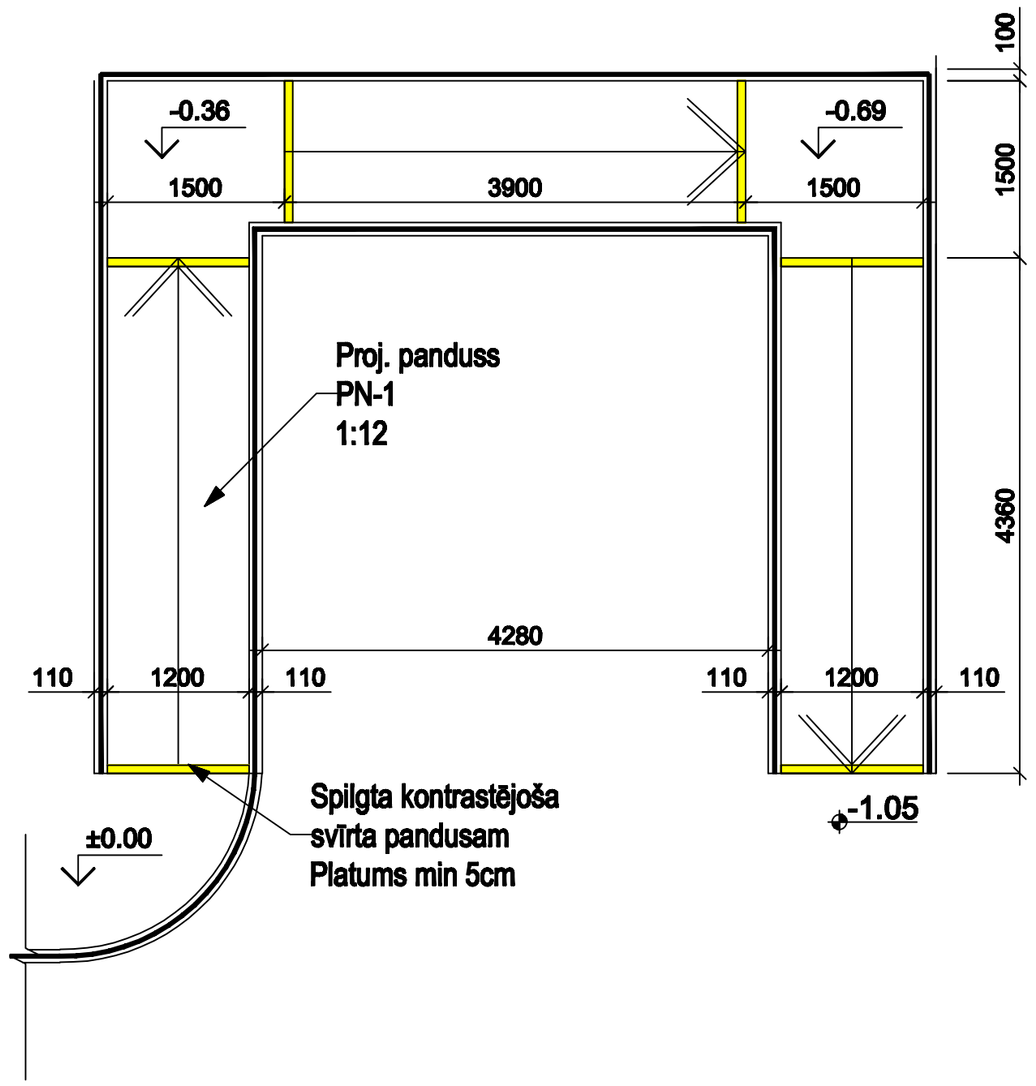

FRONTĀLAIS SKATS

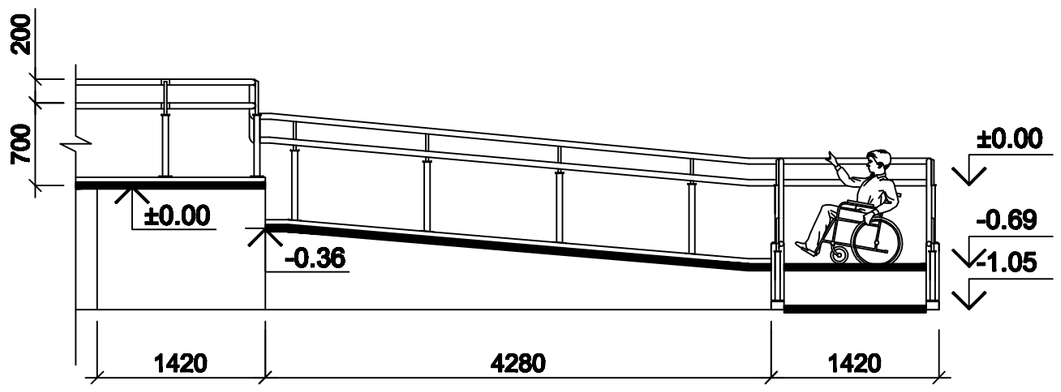

MARGU MATERIĀLU SPECIFIKĀCIJA

Nr. P.K.	NOSAUKUMS	SK.	PIEZĪMES
1	2	3	4
1	STATNIS, □50x50x3mm,L=5 50	84	NERŪSĒJ. TĒRAUDS
2	SAVIENOTĀ DETAĻA, Ø25x2.5mm,L=330mm	84	NERŪSĒJ. TĒRAUDS
3	ROKTURIS, Ø50x2.5mm,L=1 03.0 m	1	NERŪSĒJ. TĒRAUDS

PANDUS PN-2
PANDUSA SLĪPUMS 1:12

PLĀNS

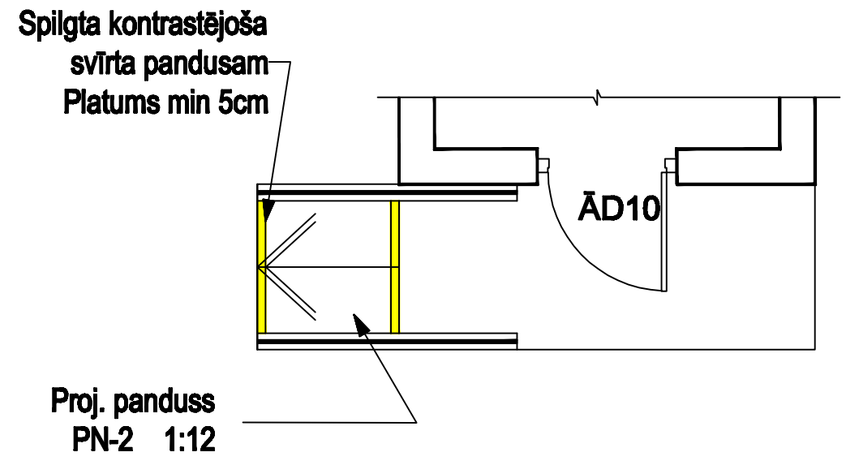

SĀNSKATS

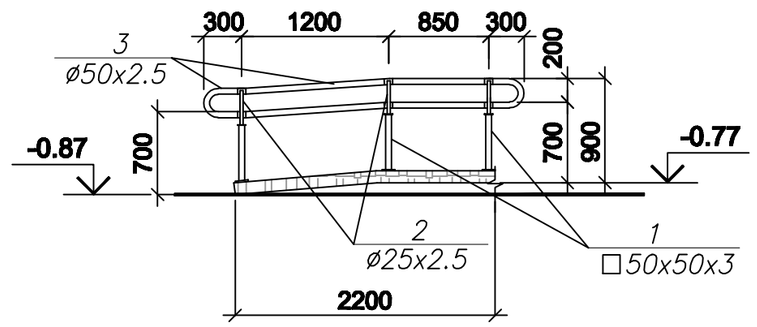

FRONTĀLAIS SKATS

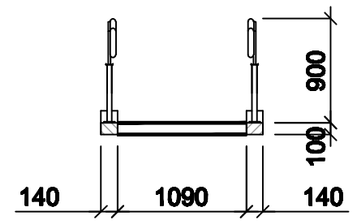

GRIEZUMS A-A, MĒROGS 1:25

PANDUSA KONSTRUKCIJA

● BETONA RELJEFSBRUĢAKMENS	-80x118x178mm
● CEM.-SMILPU MAISĪJUMS 1:6	-50mm
● ŠĶEMBAS FR.20...40	-120mm
● SMILTS	-150mm
● BLIETĒTA GRUNTS	

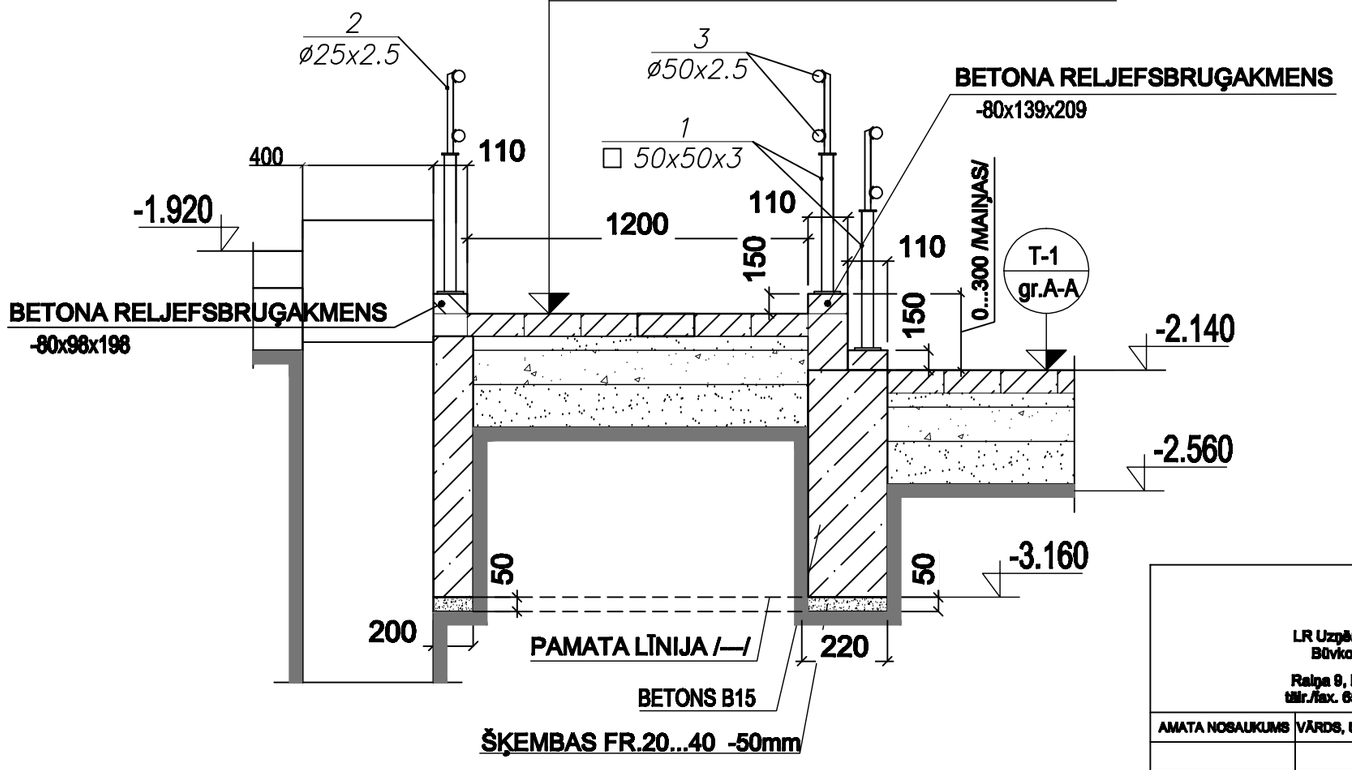

ARHITEKTU BIROJS REM PRO LR Uzņēmuma reģ.Nr. 41503041904 Būvkomersanta reģ.Nr. 4827-R Raiņa 9, Daugavpils, LV-5401, Latvija tālr./fax. 65421398, e-mail: rem@rem.lv				Pasūtītāja: Daugavpils Celtnieku profesionālā vidusskola Reģ. Nr. 90000066069				Pasūtījuma Nr. REM_3410
				Nosaukums: Mācību aprīkojuma modernizācija un infrastruktūras uzlabošana profesionālās izglītības programmu īstenošanai Adrese: Jātnieku iela 87, Daugavpils				
AMATA NOSAUKUMS	VĀRDS, UZVĀRDS	PARAKSTS	DATUMS	INVALĪDU PANDUSI PN-1; PN-2				
				ARHĪVA REĢISTRĀCIJAS NR.	RASĒJUMA MARKA	STADIJA	MĒROGS	LAPA	LAPAS
Būvproj. daļas. vad.	I.Buka		02.2011		AR-29	TP	1:50	29	32
Izstrādāja	L.Krastiņa		02.2011						